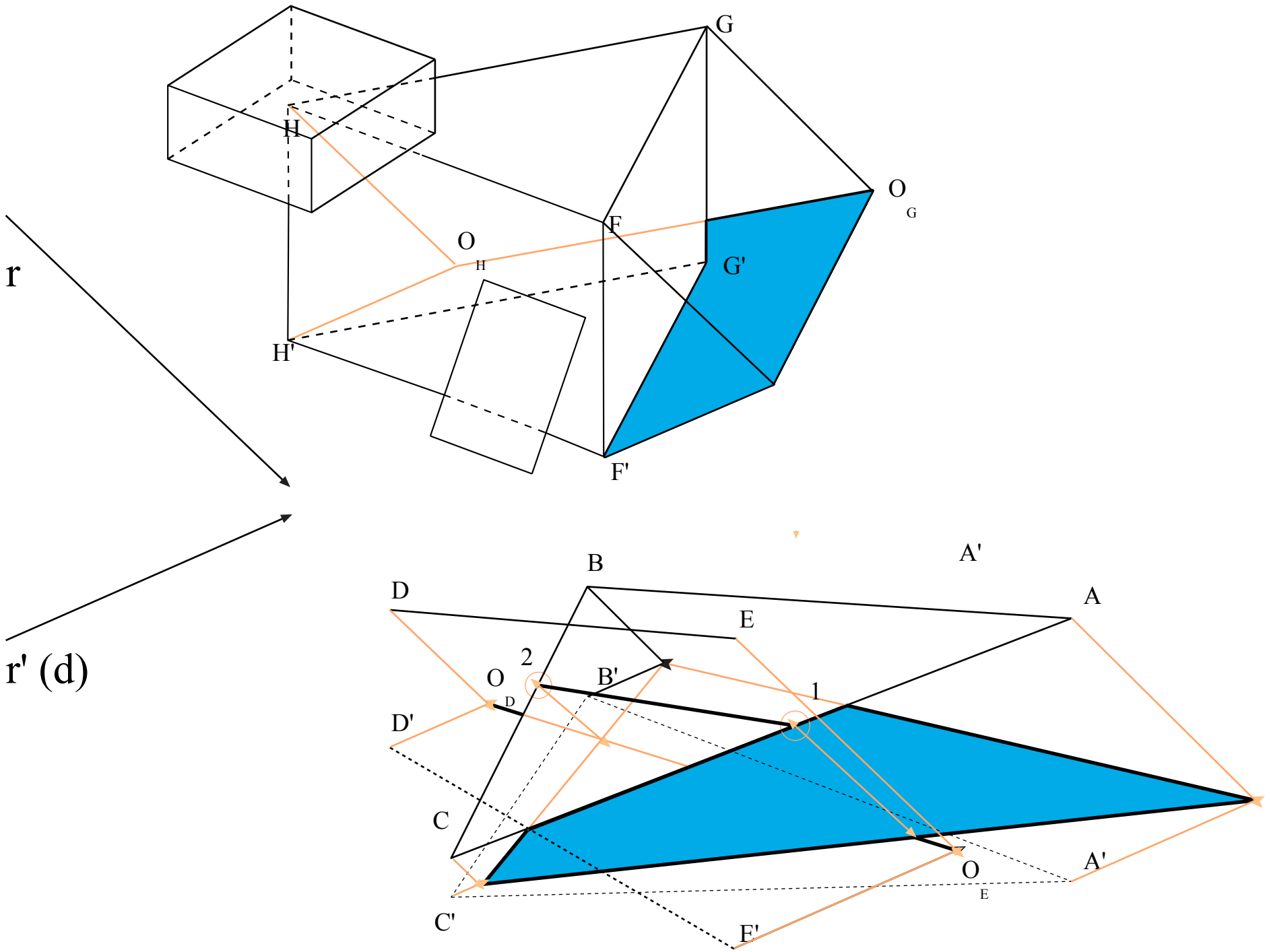
G
H
O
G
F
O
H
G'
r
H'
F'
r' (d)
B
A'
D
A
E
2
O
D
B'
1
D'
C
O
E
A'
C'
E'

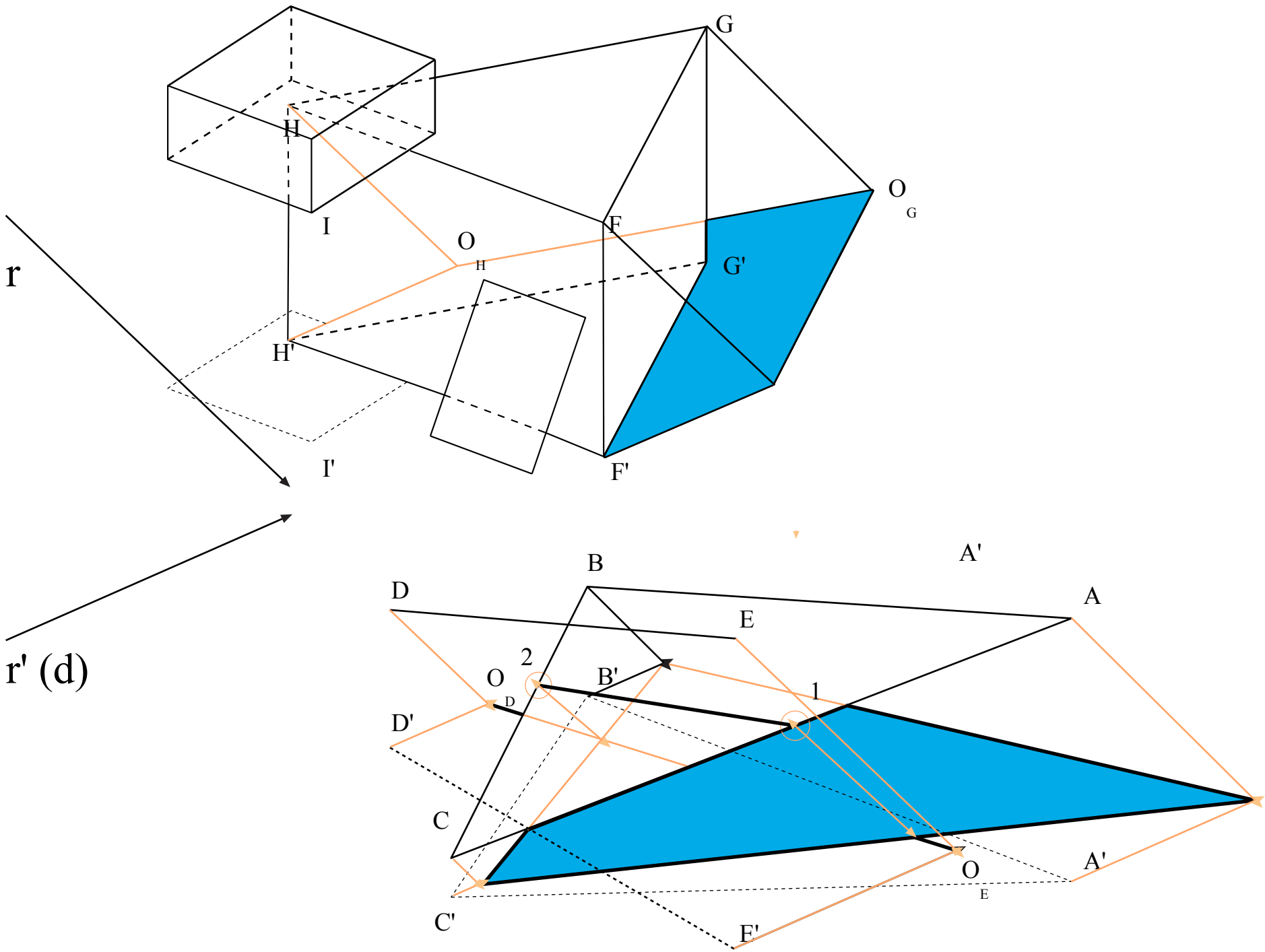
G
H
O
G
I
F
O
H
G'
r
H'
I'
F'
A'
B
D
A
E
2
O
D
B'
1
D'
C
A'
O
E
C'
E'
r' (d)

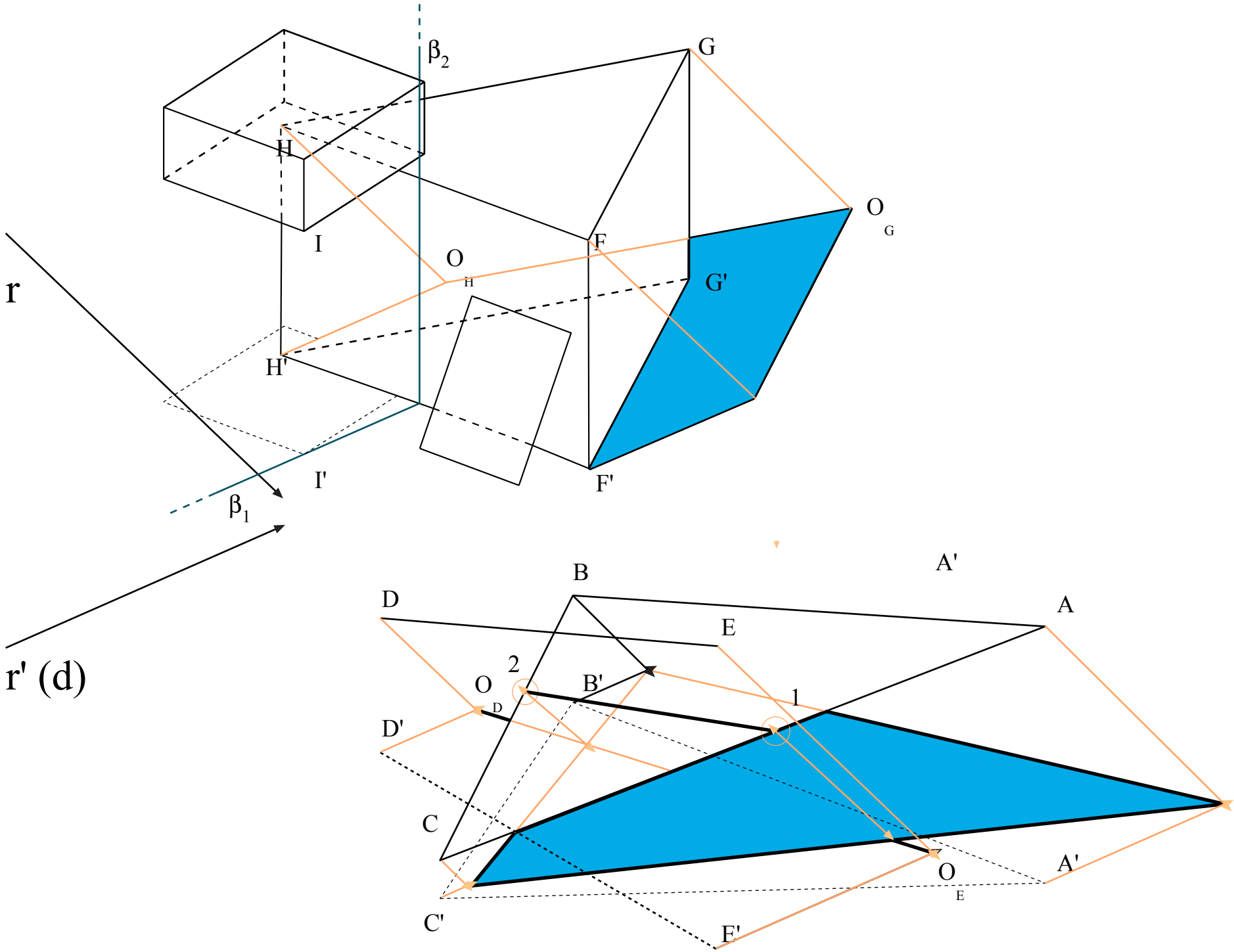
β2
G
H
O
G
I
F
O
H
G'
r
H'
I'
F'
β1
r' (d)
B
A'
D
A
E
2
O
D
B'
1
D'
C
O
E
A'
C'
E'

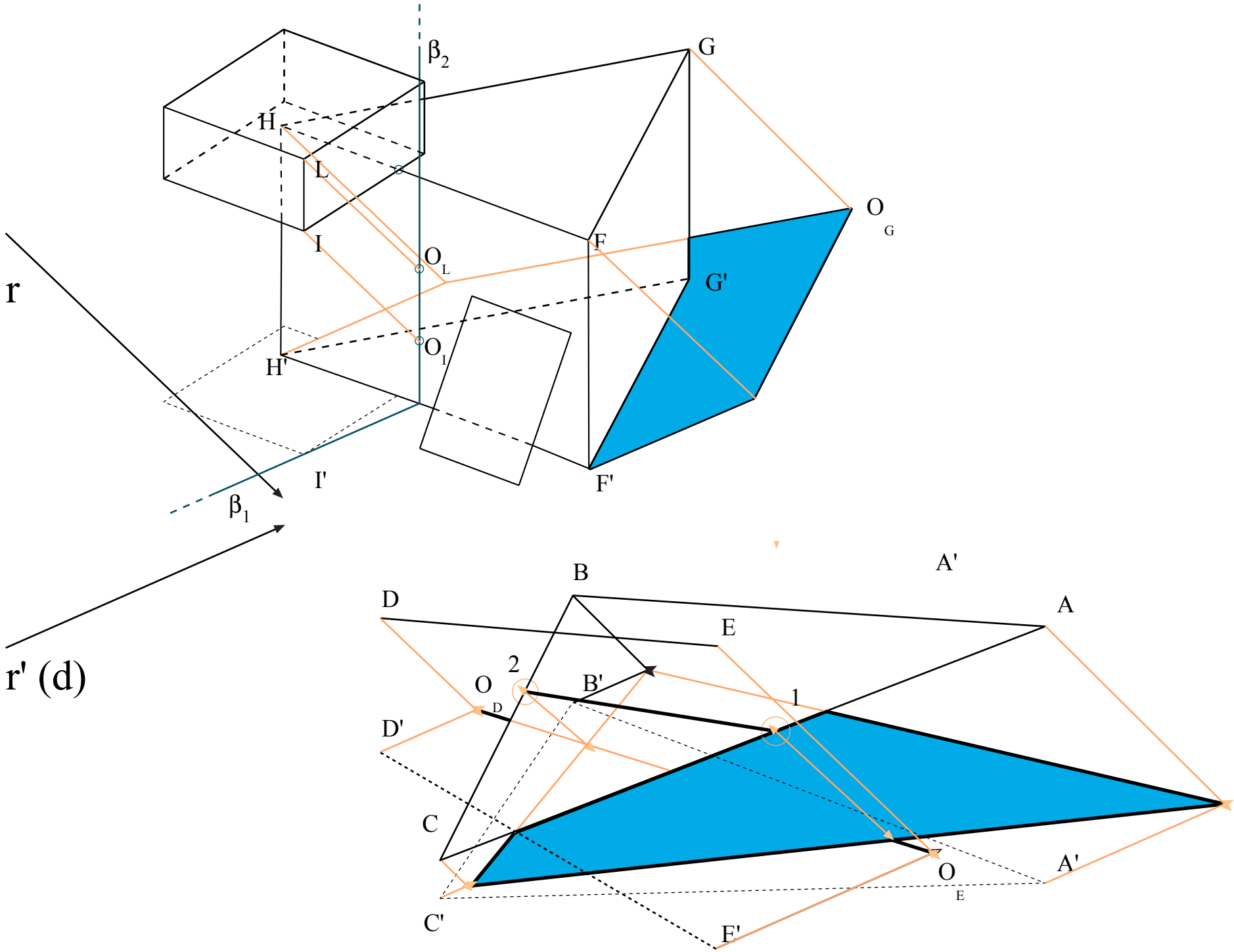
β2
G
H
L
O
G
I
F
O
L
G'
r
O
I
H'
I'
F'
β1
r' (d)
B
A'
D
A
E
2
O
D
B'
1
D'
C
O
E
A'
C'
E'

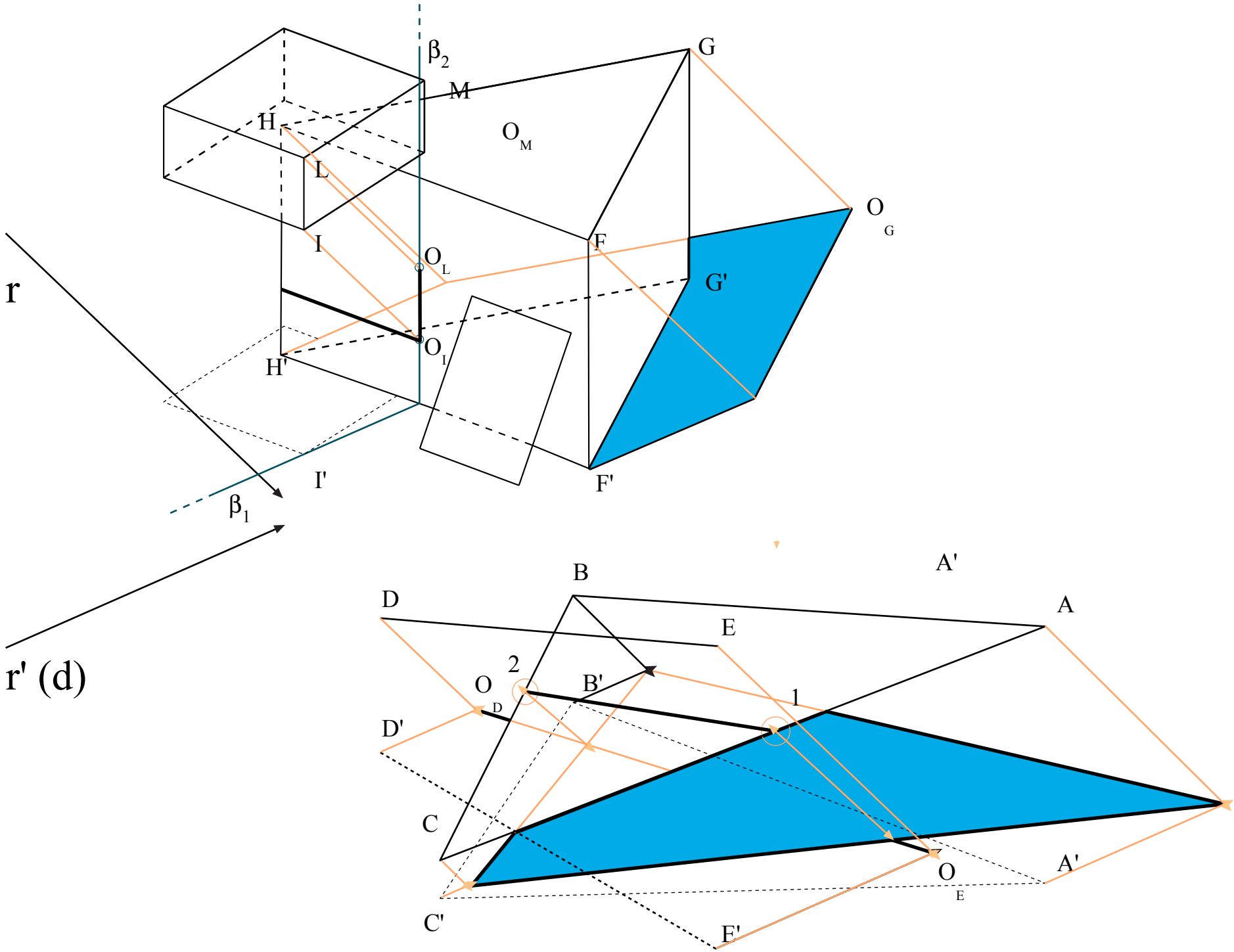
β2
G
M
H
O M
L
O G
I
F
O L
G'
r
O I
H'
I'
F'
β1
r' (d)
B
A'
D
A
E
2
O D
B'
1
D'
C
O E
A'
C'
E'

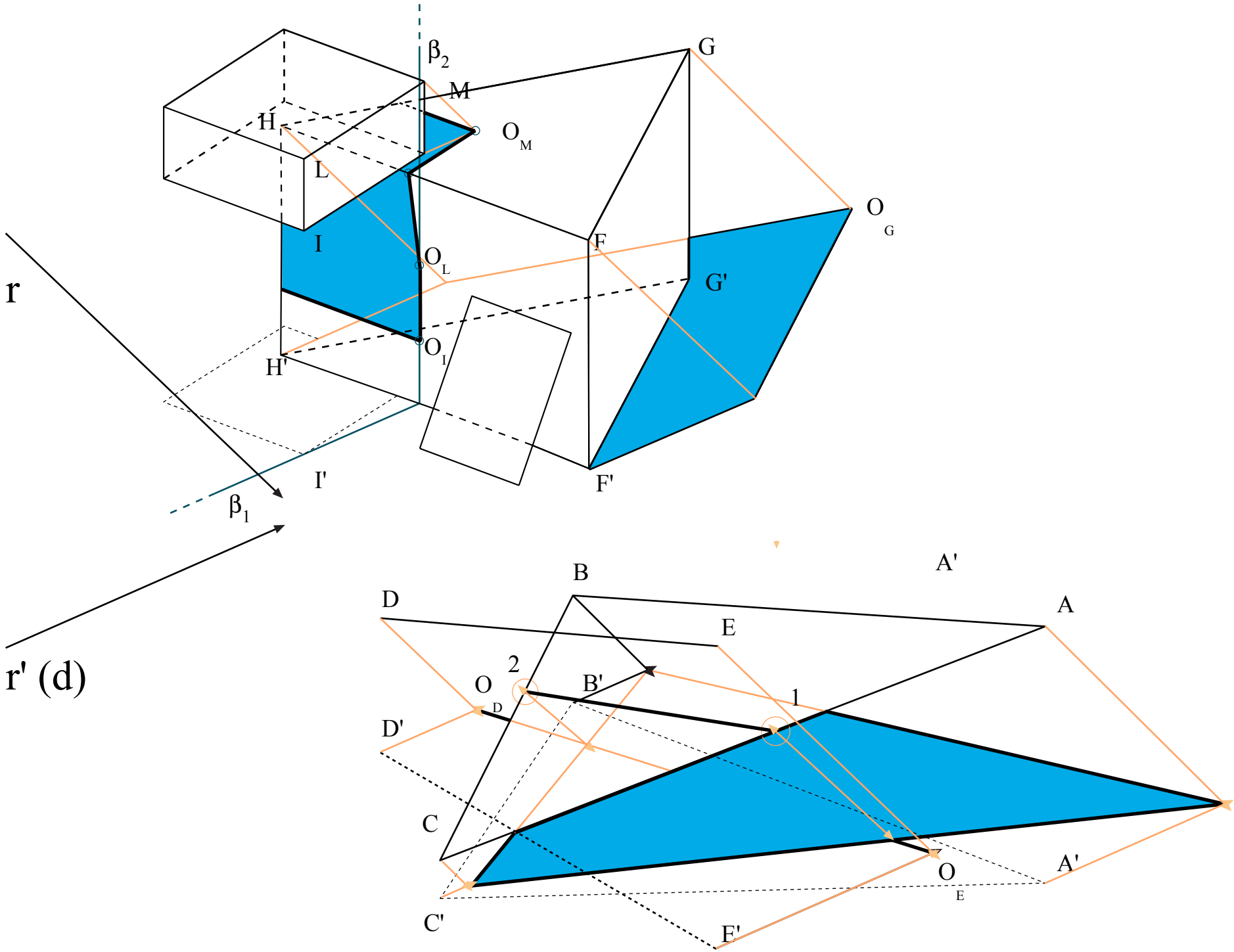
β2
G
M
H
O M
L
O G
I
F
O L
G'
r
O I
H'
I'
F'
β1
r' (d)
B
A'
D
A
E
2
O D
B'
1
D'
C
O E
A'
C'
E'